KEYA®

UNLOCK INNOVATION

TRONIC **PLUS**

BEDIENUNGSANLEITUNG

tronic +
1
2
3
4
5
6
7
8
9
C
0
KEYA

Multiuser / Benutzer Modus

1

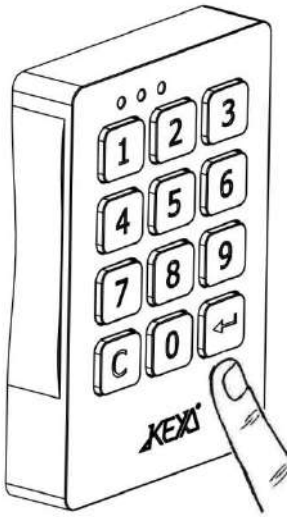

Zum schließen:

Zum öffnen:

Funktion durch die Eingabe eines vierstelligen Codes. Der Code wird jedes Mal, wenn das Schloss geöffnet wird, gelöscht, damit ist es für einen neuen Bentutzer bereit.

Abonnent Modus

2

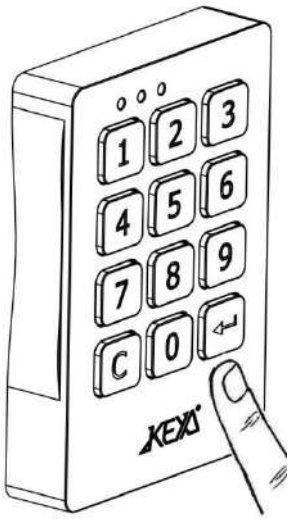

Zum Schließen:

Zum Öffnen:

Schließt automatisch in 2 Segunden.

Zugang über einen vierstelligen Code. Der Code ist für einen Einzelbenutzer/Abonnent konfiguriert worden.

Änderung des Benutzercodes

3

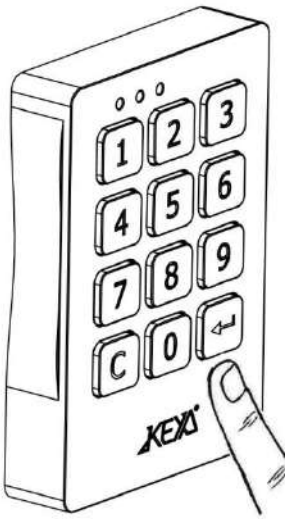

“Enter” Taste 3 Sekunden lang drücken.

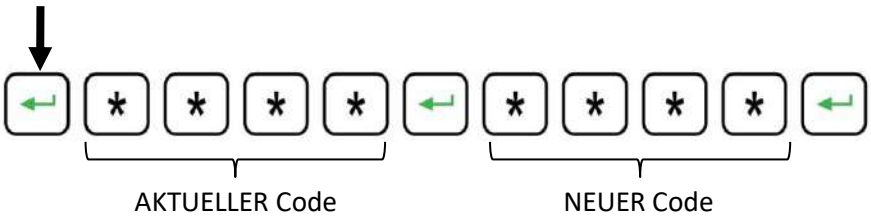

“Enter Taste 3 Sekunden lang drücken.
Vierstelligen aktuellen Code eingeben und “Enter” drücken.
Neuen Code eingeben und “Enter” drücken.

Öffnen mit Mastercode: Kontroll-Modus / löschen des Benutzercodes

4

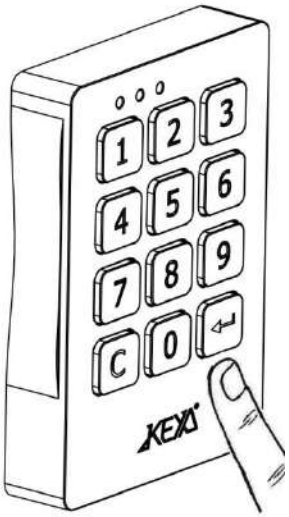

Zum öffnen:

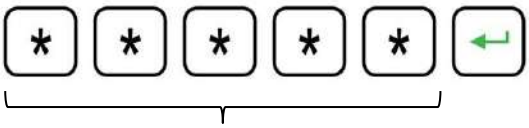

-30 Sek KONTROLL-MODUS	+30 Sek BENUTZER WIRD GELÖSCHT

KONTROLL-MODUS
Fünfstelligen Mastercode eingeben und Taste “Enter” drücken.
Schloss schliessen: “Enter” Taste vor 30 Sek. Drücken.
Der Benutzercode wird nicht gelöscht.

BENUTZERCODE LÖSCHEN
Fünfstelligen Mastercode eingeben und Taste “Enter” drücken.
Nach 30 Sek. Ohne Bestätigung, bleibt das Schloss geöffnet.
Der Benutzercode ist jetzt gelöscht und ein neuer Code umd das Schloss zu schliessen ist erforderlich.

Mastercode Wechsel

5

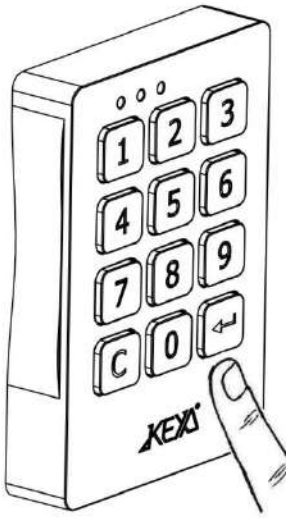

“Enter” Taste 3 Sekunden lang drücken.

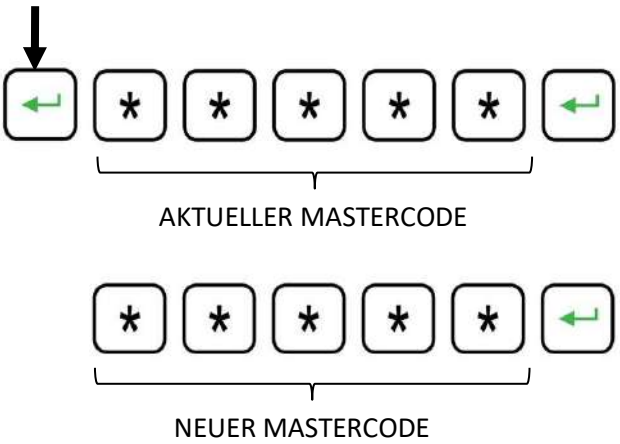

“ENTER” Taste 3 Sekunden lang drücken.
Aktuellen Mastercode eingeben und “Enter” drücken.
Neuen Code eingeben und “ENTER” drücken.

Batteriewechsel

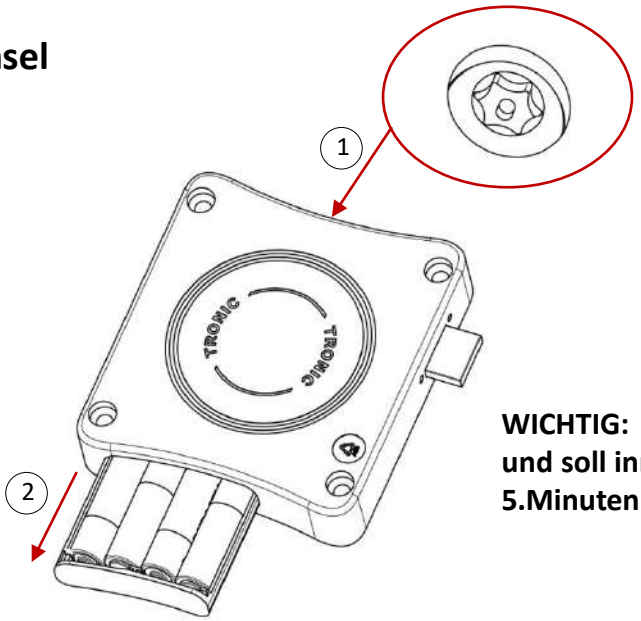

Torx T20

WICHTIG: Der Batteriewechsel muss und soll innerhalb einer Zeitspanne von 5.Minuten erfolgen.

Äußere Messungen

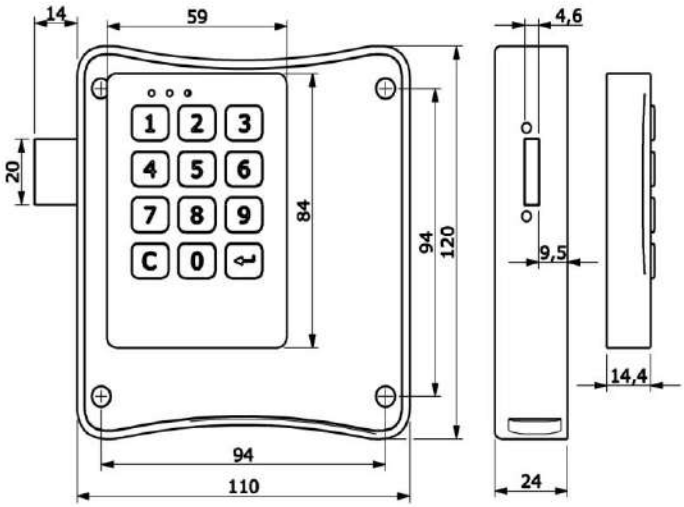

Technische Daten

Salzkammer	> 96h
Temperaturbereich	-5°C < > +70°C
Riegel	> 45Kgf
UV Beständigkeit	> 10000h
Schwingung	10 - 200 Hz 2g
Mechanische Lebensdauer	> 200000 Zyklen
Elektrostatischer Schlag	8000 V
Batterielebensdauer	> 30000 Zyklen oder 3 Jahren

WEEE Directive

RoHS

TÜVRheinland® CERT ISO 9001