KEYA®

UNLOCK INNOVATION

TRONIC **PLUS**

EINBAUANLEITUNG

tronic +
1
2
3
4
5
6
7
8
9
C
0
KEYA

VORLAGE SCHLOSS RECHTE TÜR

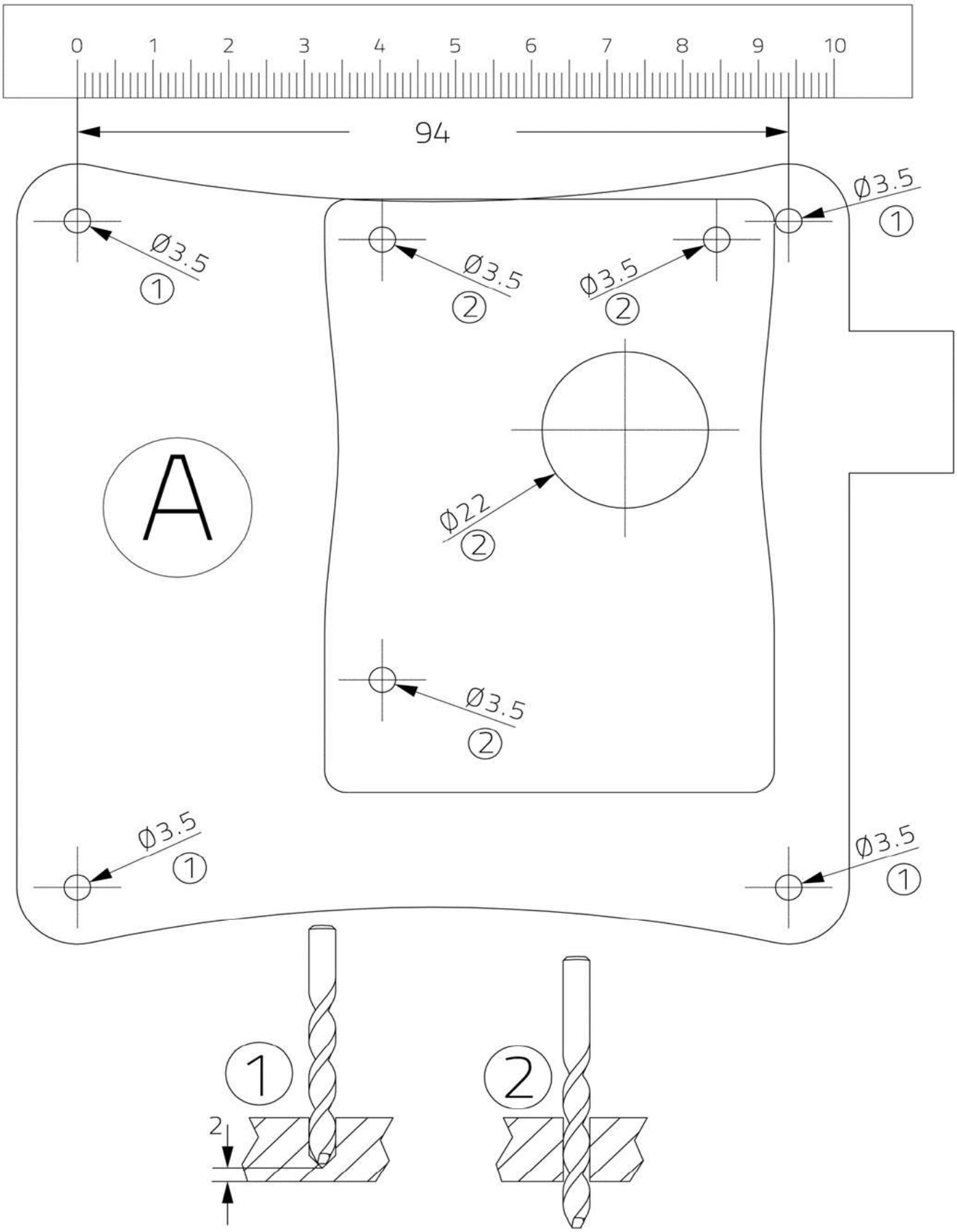

VORLAGE SCHLOSS TÜR LINKS

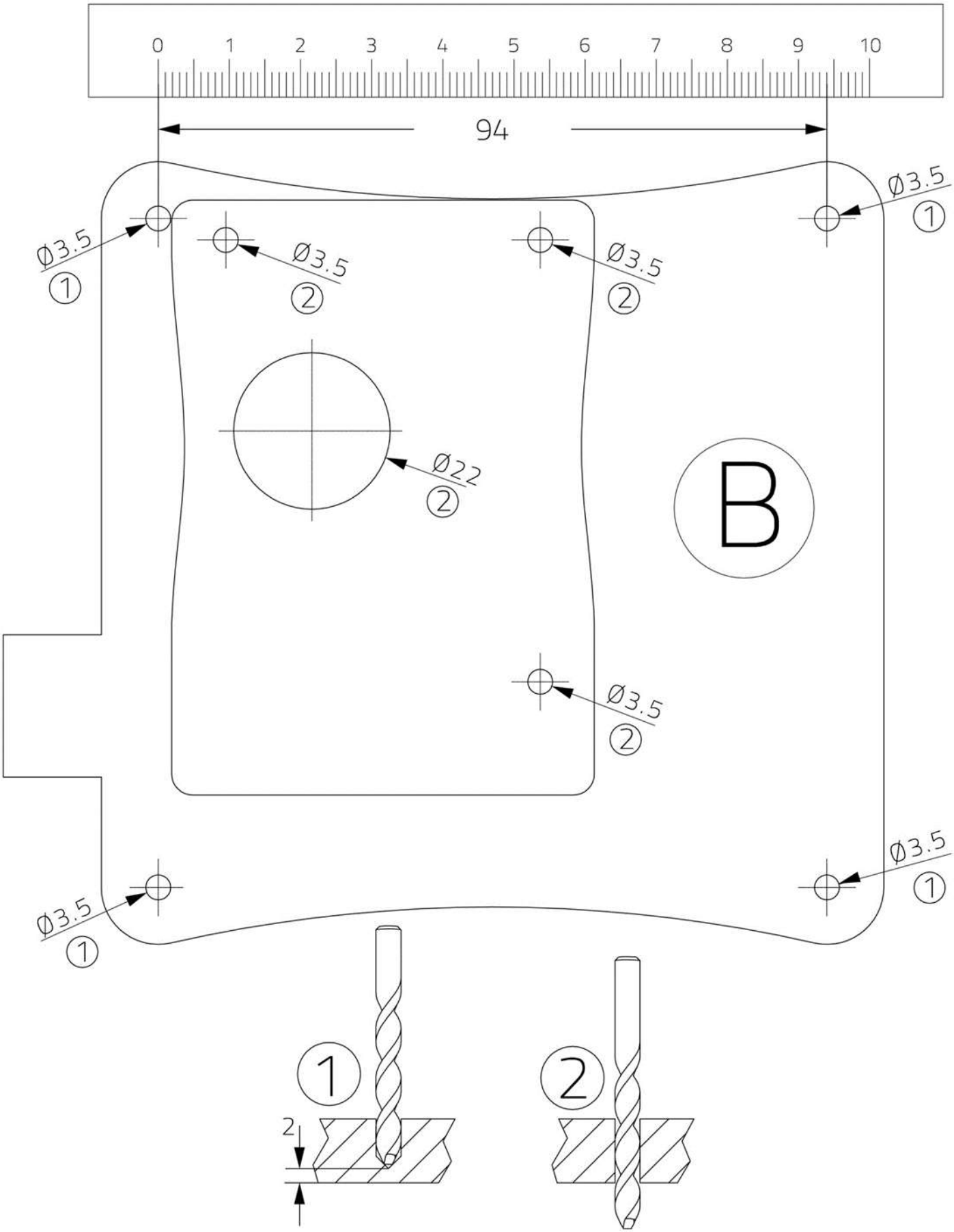

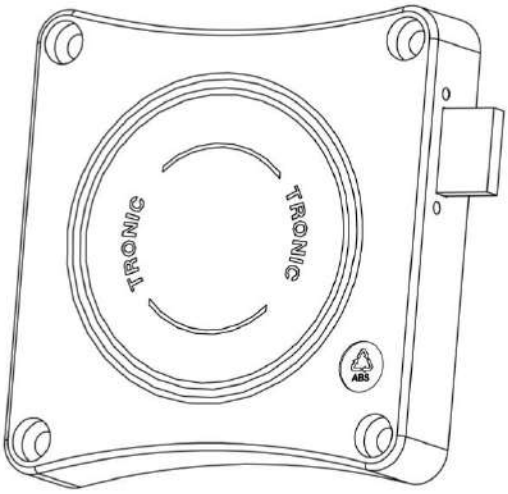
TRONIC
TRONIC
ABS

C
Ø5x29.5

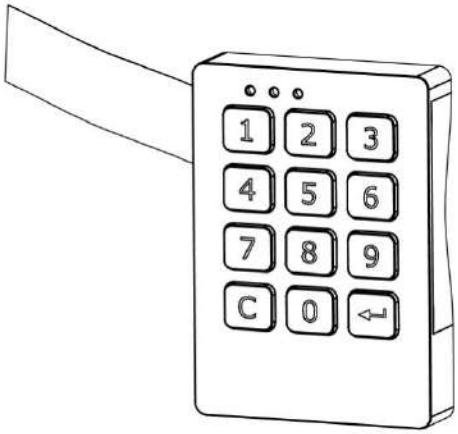
1
2
3
4
5
6
7
8
9
C
0

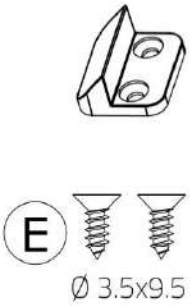
E
Ø 3.5x9.5

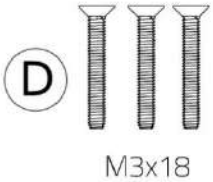
D
M3x18

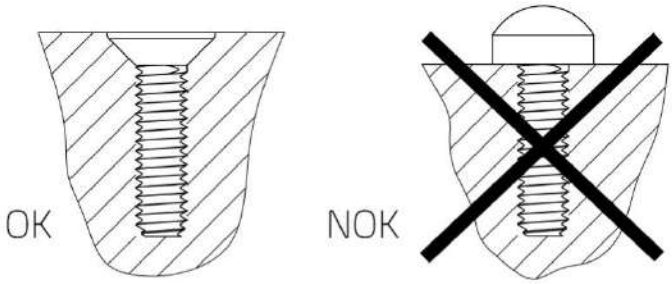
OK
NOK

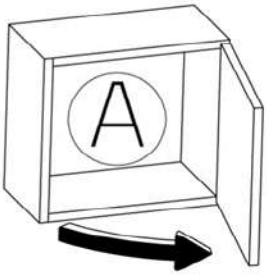

Rechte Tür

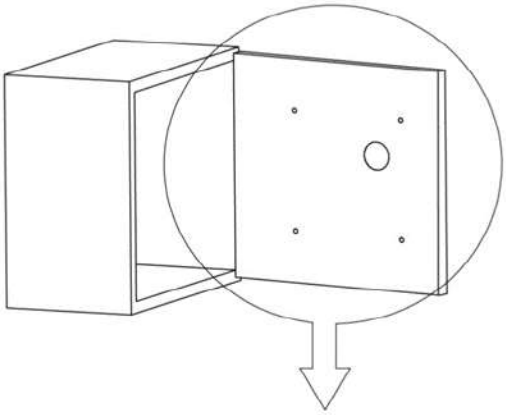

Tür mit eingebauten Schloss

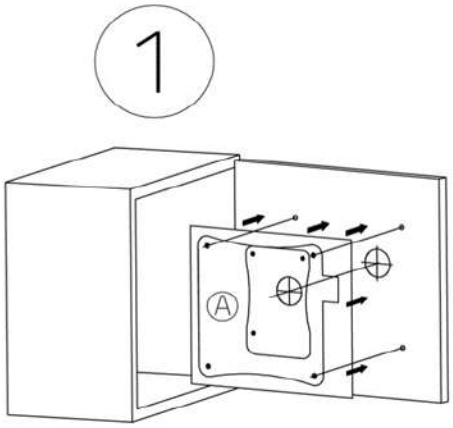

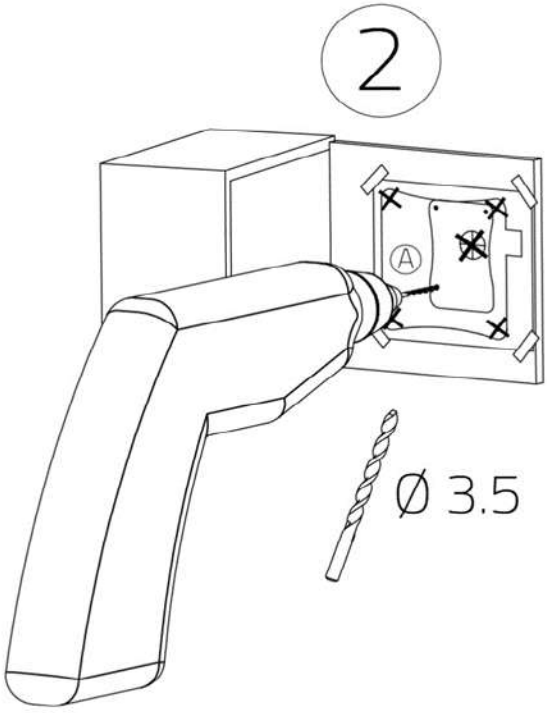

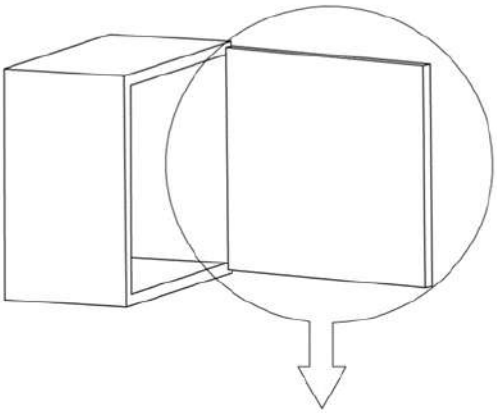

Neue Tür

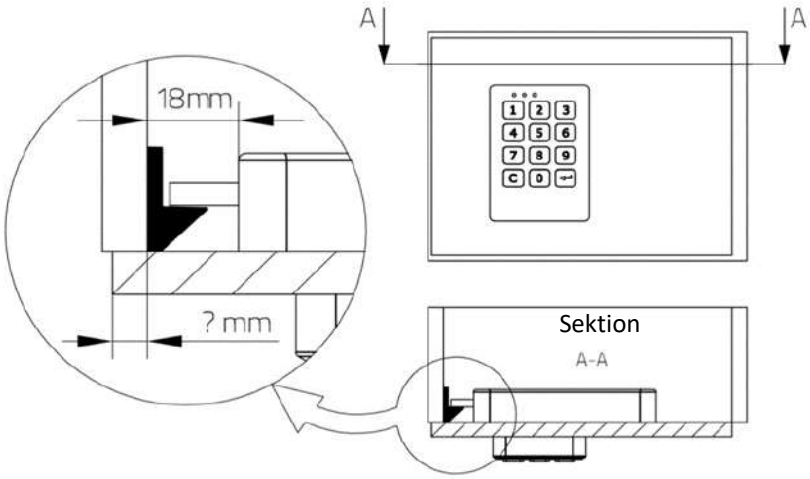

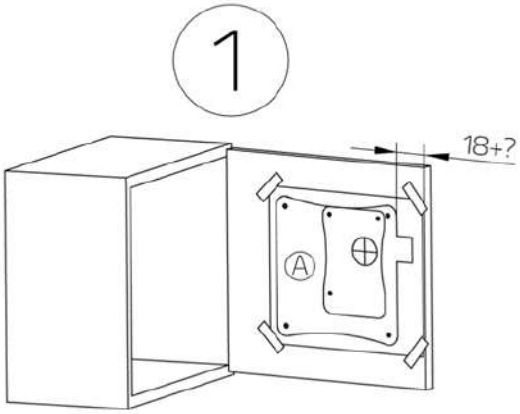

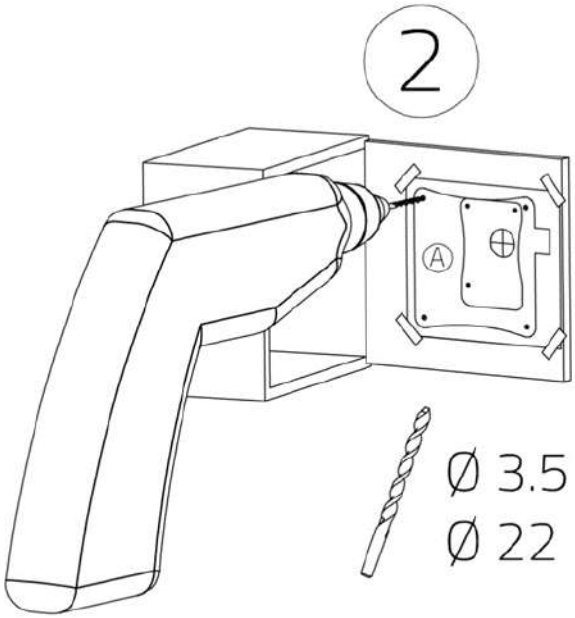

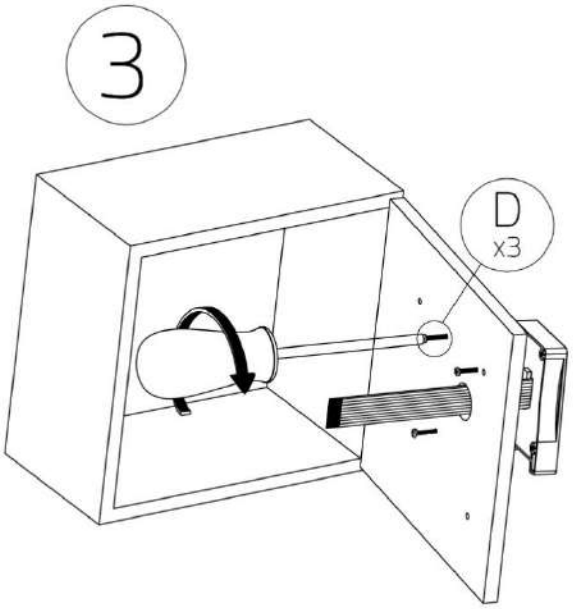
3
D
x3

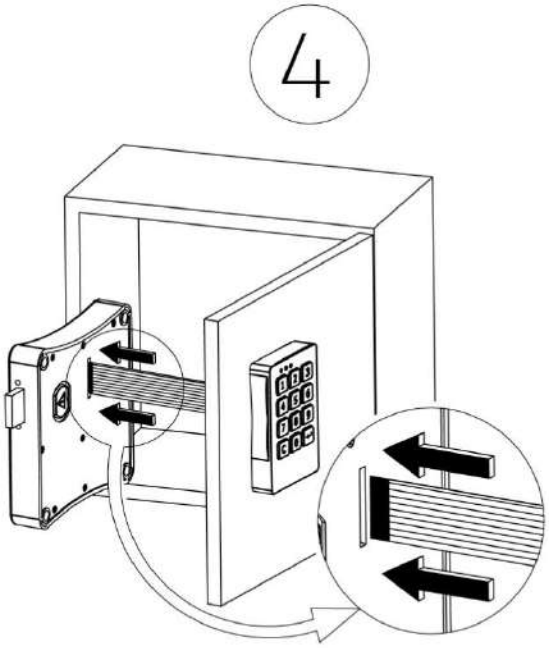
4

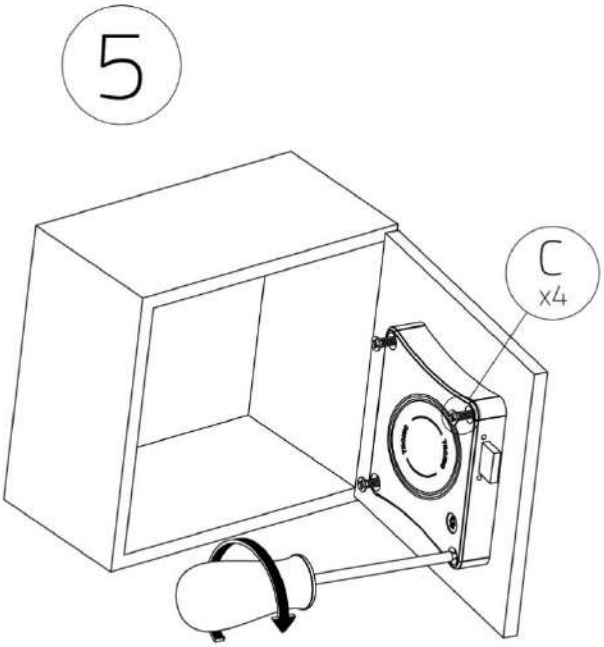
5
C
x4

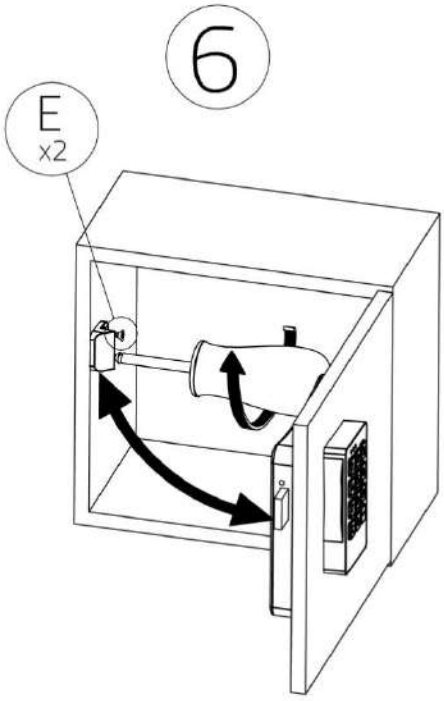
6
E
x2

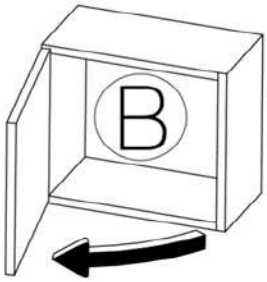

Linke Tür

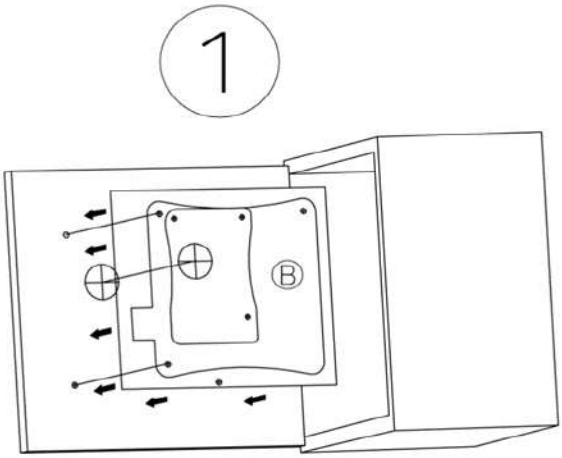

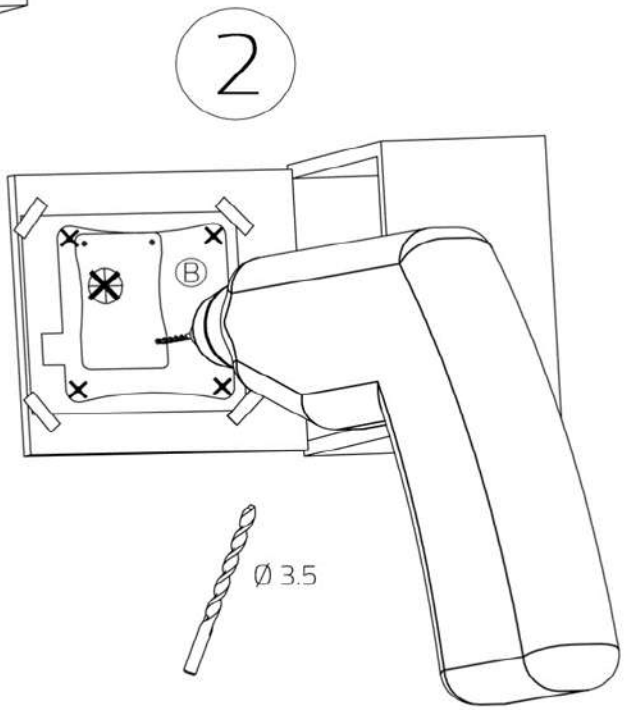

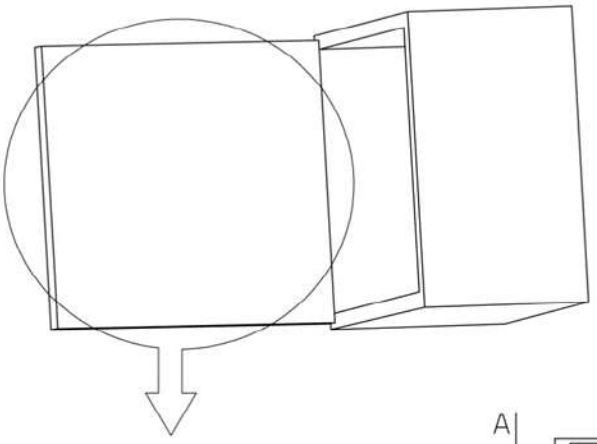

Neue Tür

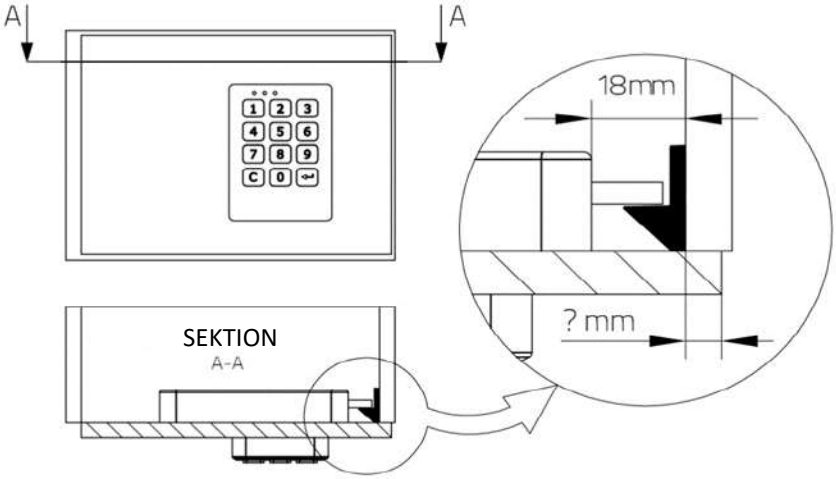

1

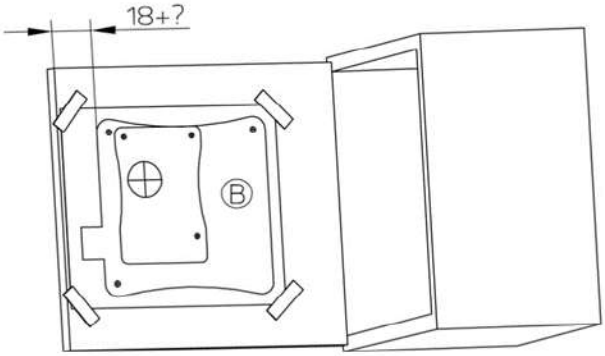

2

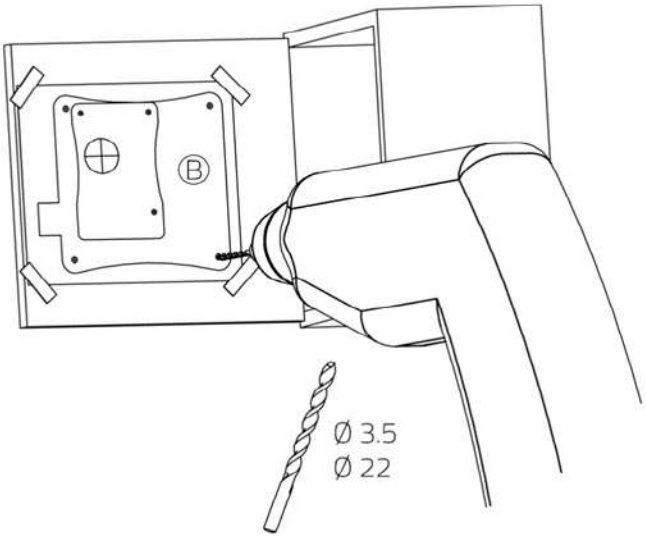

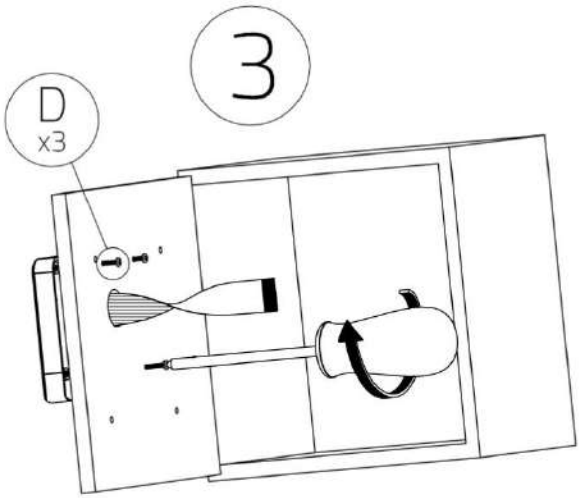
3
D
x3

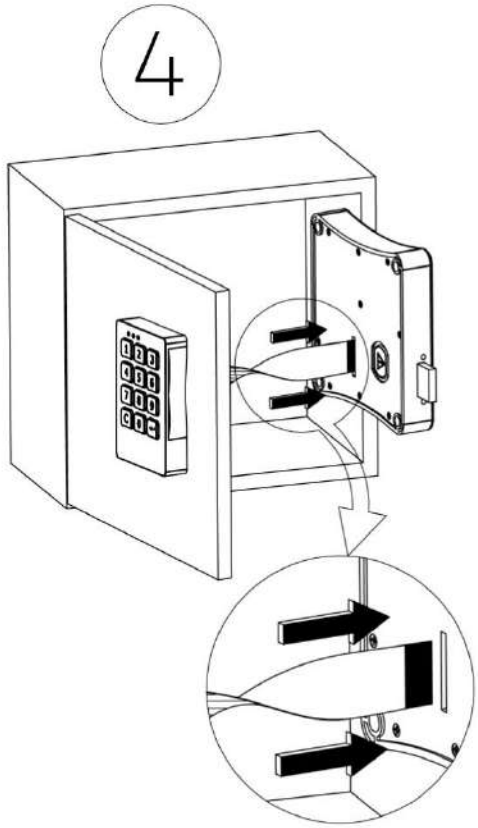
4

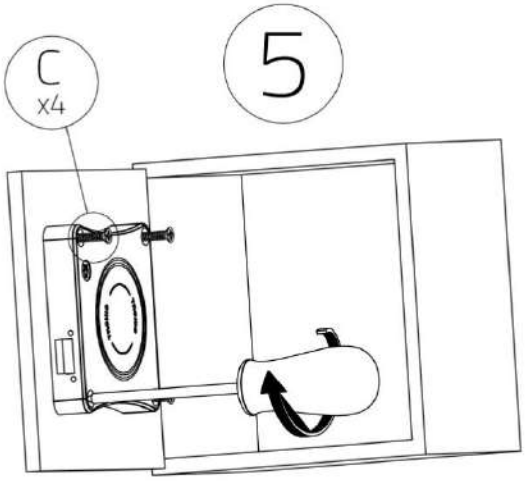
5
C
x4

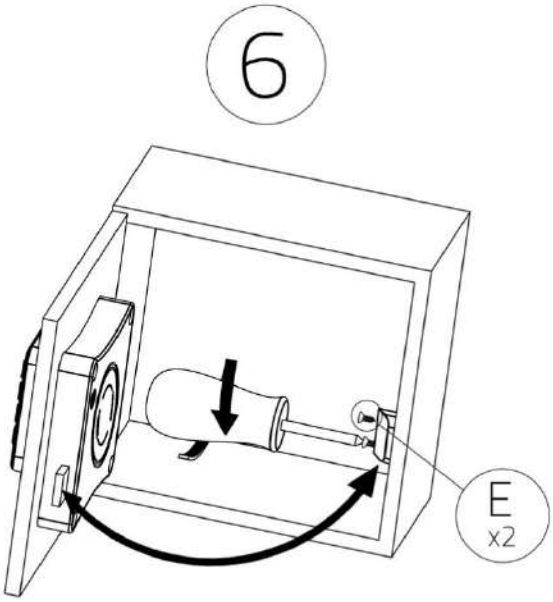
6
E
x2

FAQ's Häufig oft gestellte Fragen

Nach der Installation reagiert das Schloss nicht auf das drücken der Tasten (kein Signalton und funktioniert nicht).

Prüfen Sie den Kabel, daß dieser richtig eingesteckt worden ist (geradeförmig bis zum Ende).

1

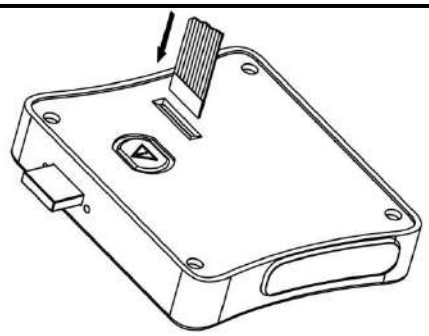

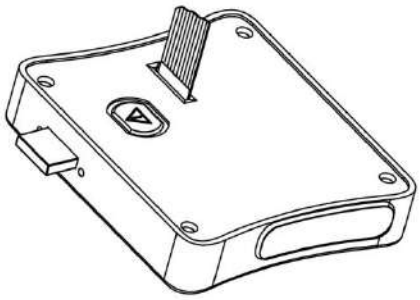

Drücken Sie keine Tasten, während der Tastaturschlauch mit dem Schloss verbunden ist.

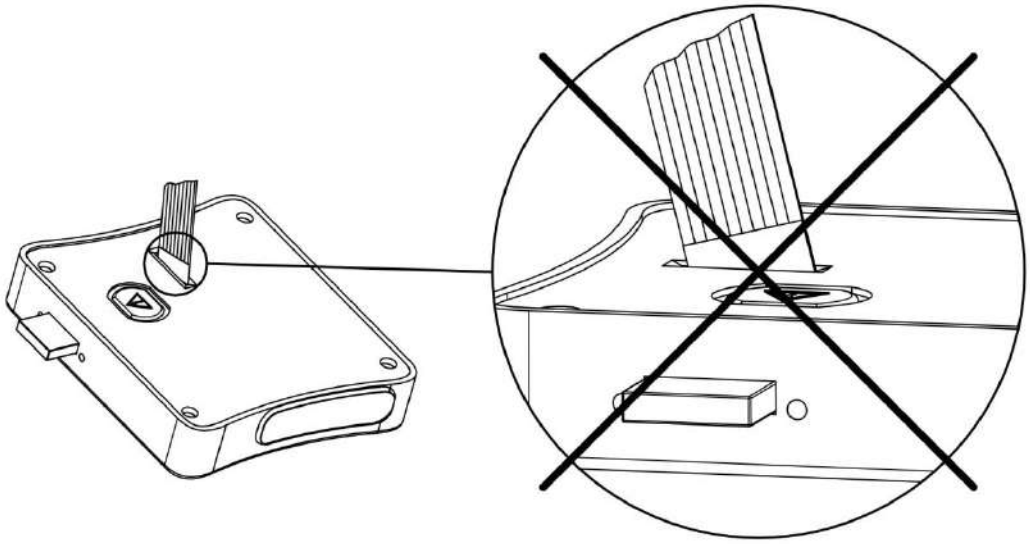

PrüfenSie , ob die Batterien richtig in dem Fach eingelegt worden sind (unter Beachtung der im Batteriefach angegebenen Polarität)

2

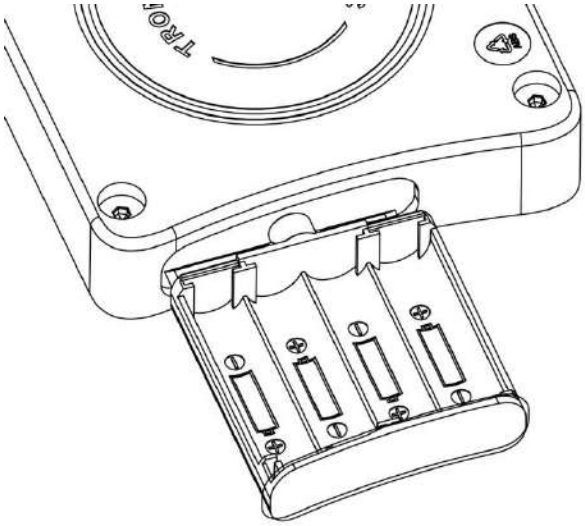

Der Türriegel öffnet/schließt nicht nach Eingabe eines gültigen Codes.

Stellen Sie sicher, daß die vier Befestigungsschrauben des Schlosses nicht zu fest angezogen sind (<20Kgf/cm2).

3

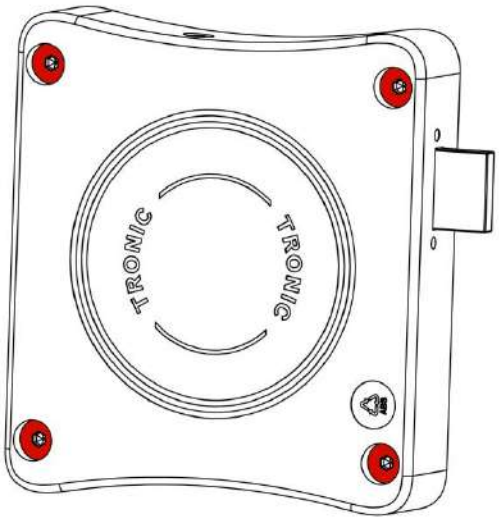

Prüfen Sie, ob sich der Riegel ungehindert öffnen und schließen lässt (Reibung, Interferenz, Eingriff in den Rahmen).

4

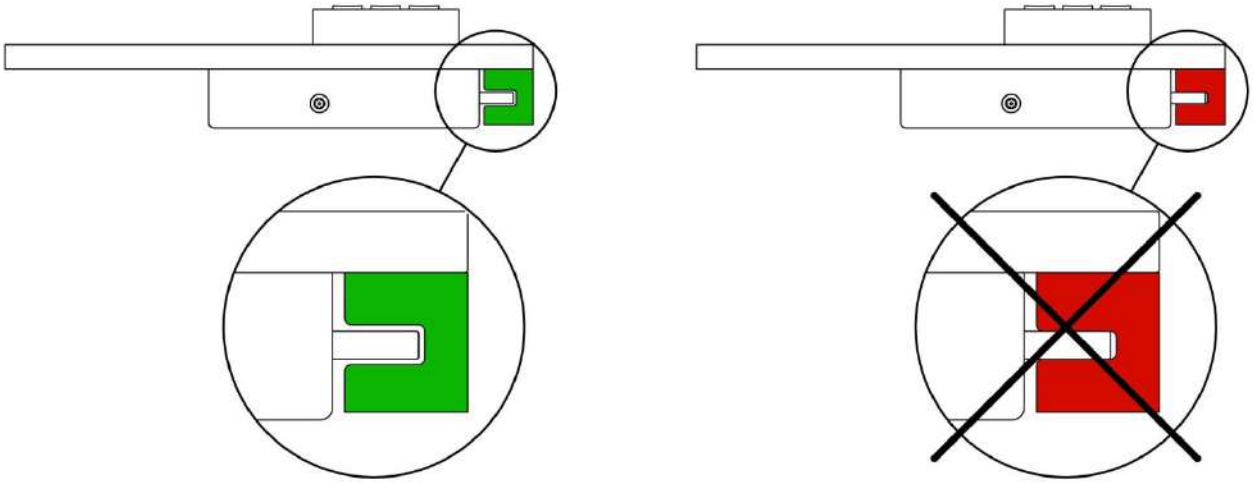

Bei Angabe des richtigen Nummern codes und nach drücken der ENTER Taste, blinken die 3 LEDS auf einmal (grün-gelb-rot) und das Schloss funktioniert nicht.

5

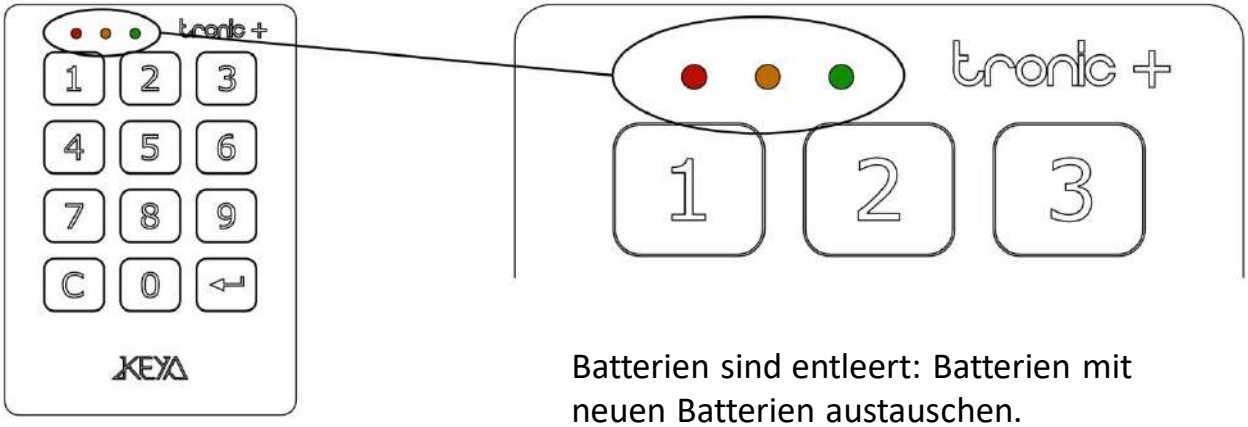

Batterien sind entleert: Batterien mit neuen Batterien austauschen.

Wenn eine beliebige Taste gedrückt wird, blinkt die mittlere LED (gelb).

6

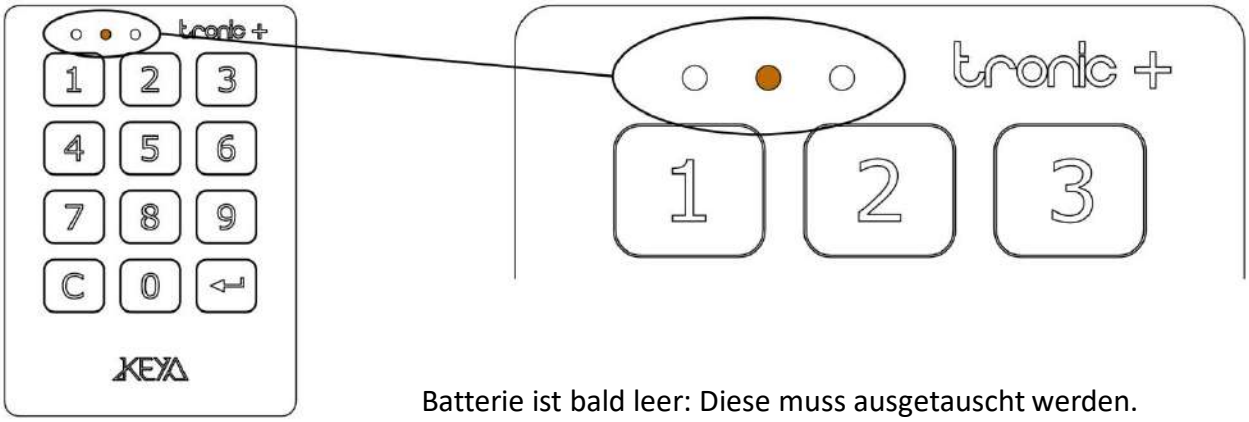

Batterie ist bald leer: Diese muss ausgetauscht werden.

Die Batterien sind leer. (Diese müssen durch neue ersetzt werden).

7

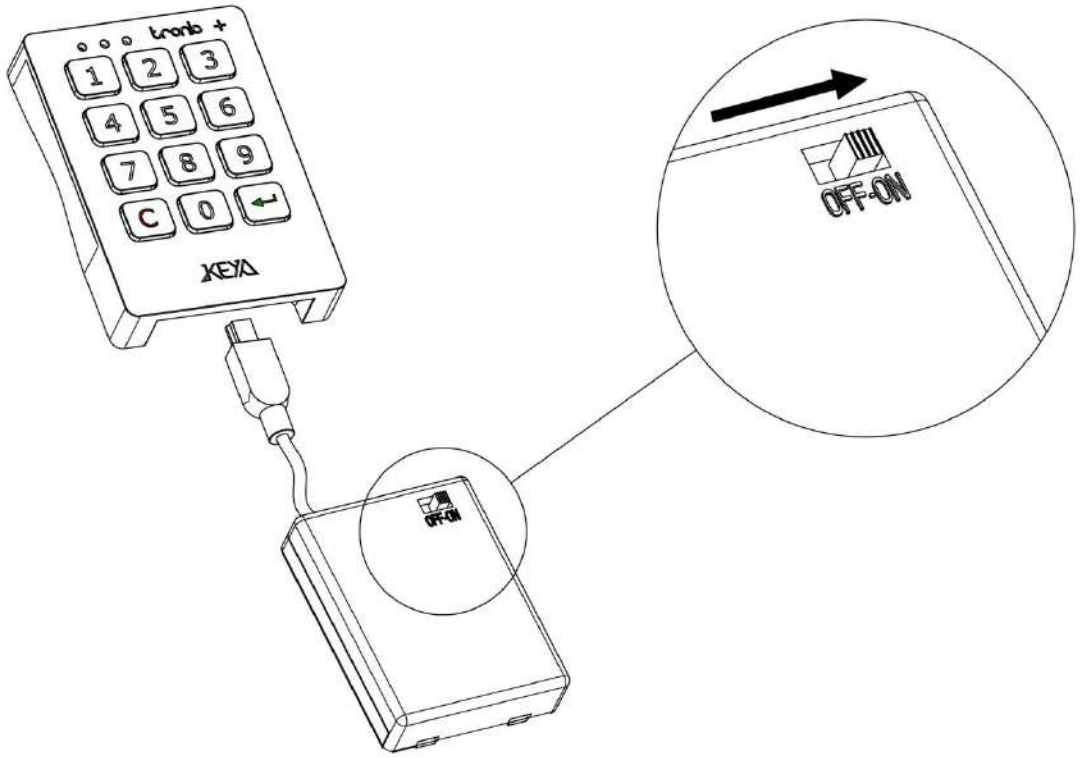

1 - Schließen Sie das BATPACK ÜBER DEN Mini-USB-Anschluss, an das Schloss an, wie in der Abbildung angezeigt.

2 - Mit dem angeschlossenen BATPACK (in Position ON) ersetzen wir die verbrauchten Batterien durch neue.

3 – Trennen Sie die den BATPACK VON DEM Anschluss ab. Den BATPACK daraufhin abschalten (in Position OFF).

WICHTIG

Wir empfehlen, die Batterien alle drei Jahre zu wechseln, damit das Schloss in gutem Zustand bleibt. Batterien können nach längerer Zeit beschädigt werden und das Schloss beschädigen, insbesondere in sehr heißen Umgebungen. Reinigen Sie die Schlösser nicht mit Reinigungsmitteln, die Salzsäure, Bleichmittel oder ätzende Bestandteile enthalten, insbesondere nicht an den Metallteilen.